ԽՈՀԱՆՈՑԻ ՄՈՒՏՔԻ ԲԱՁՐԻՔԻ ՏԵՍՔԸ
ՄԱԲ-1

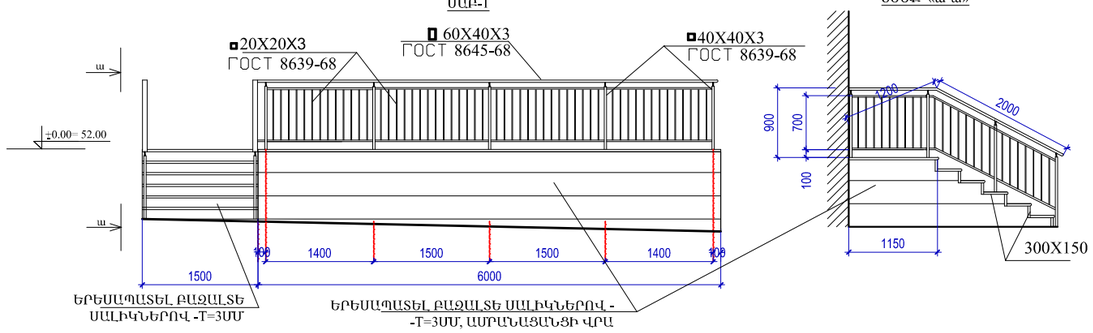

ՏԵՍՔ «ա-ա»

ԹԵՔԱՀԱՐԹԱԿԻ ԲԱՁՐԻՔԻ ՏԵՍՔԸ
ՄԱԲ-2

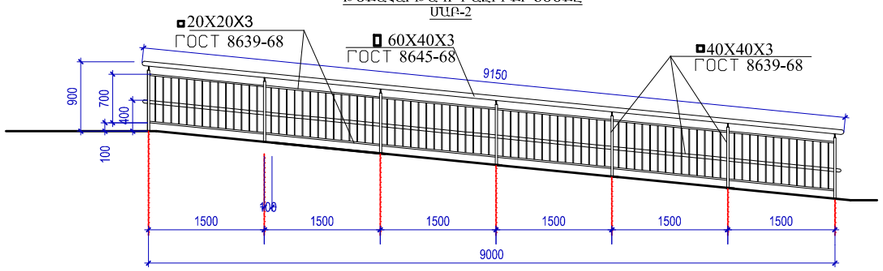

ՀԱ-2-Ի ՄԱԲ-4 ԲԱՁՐԻՔԻ ՏԵՍՔԸ

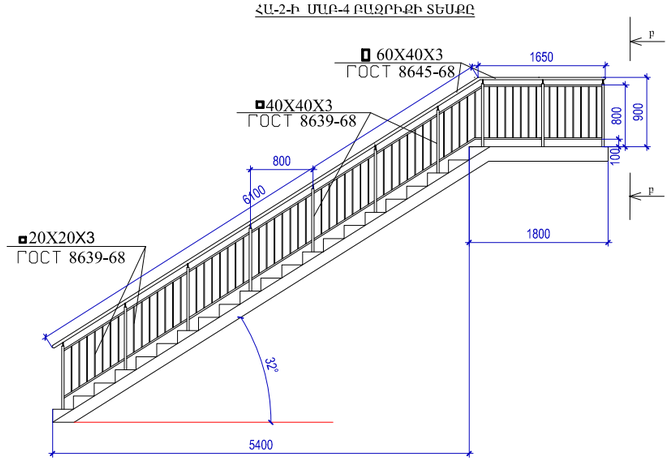

ԲԱՁՐԻՔԻ ՏԵՍՔՆ ԸՍՏ «բ-բ»

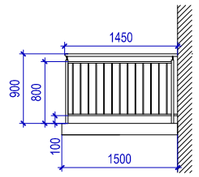

ՀԱ-1-Ի ՄԱԲ-3ԲԱՁՐԻՔԻ ՏԵՍՔԸ

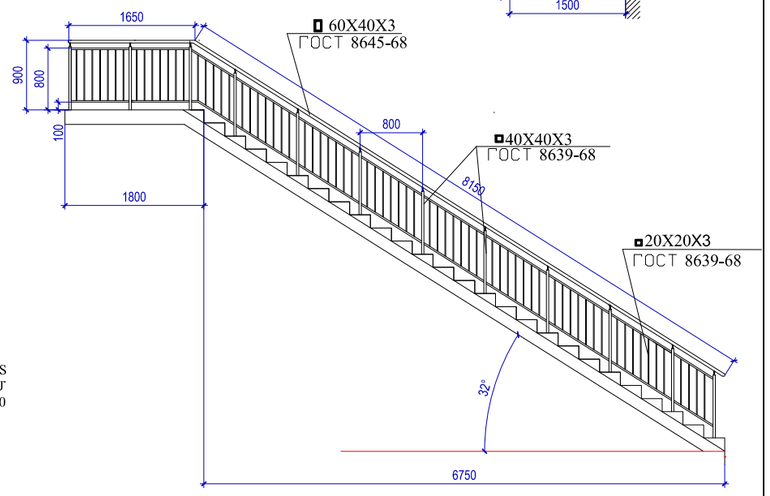

ՄԵՏԱՂԱԿԱՆ ԲԱՁՐԻՔԻ ՀԱՆԳՈՒՅՑ

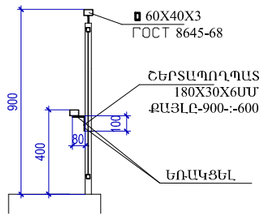

ԱՐՏԱՔԻՆ ՄԵՏԱՂԱԿԱՆ ԲԱՁՐԻՔՆԵՐԻ ՄԱՆԱԳԻՐ

ԱՆՎԱ-ՆՈՒՄ	Հ/Հ	ՀԱՏՈՒՅԹ ՄՄ	ԳԾ. ՔԱՇԸ ԿԳ	ԷԼ.-Ի ԵՐԿ. ՄՄ	ՔԱՆԱԿԸ ՀԱՏ	ԸՆԴՀ. ԵՐԿ. Մ	ԸՆԴՀ.ՔԱՇԸ ԿԳ	ԸՆԴՀ. ՔԱՇԸ- ՏՆ	
								ԷԼԵՄԵՆՏԻ	ԱՄԲՈՂՋԸ
1	2	3	4	5	6	7	8	9	10
ՄԱԲ-1	1	▯ 60X40X3	4.42	12500	1	12.50	55.25	0.055	0.055
	2	◘ 40X40X3	3.48	12600	1	12.60	43.85	0.044	0.044
	3	▫ 20X20X3	1.74	25000	1	25.00	43.50	0.044	0.044
	4	▫ 12X12	0.87	67320	1	67.32	58.57	0.059	0.059
	5	— 100X100X3	0.24	100	14	1.4	3.36	0.004	0.004
								ԸՆԴԱՄԵՆԸ՝	0.206
1	2	3	4	5	6	7	8	9	10
ՄԱԲ-2 1 ՀԱՏ	1	▯ 60X40X3	4.42	91500	1	9.15	40.443	0.040	0.040
	2	◘ 40X40X3	3.48	15450	1	15.45	53.766	0.054	0.054
	3	▫ 20X20X3	1.74	18300	1	18.30	31.842	0.032	0.032
	4	▫ 12X12	0.87	49800	1	49.80	43.326	0.043	0.043
	5	— 100X80X6	0.24	100	7	0.7	1.68	0.002	0.002
	6	— 180X30X6	0.25	180	7	1.26	1.75	0.002	0.002
								ԸՆԴԱՄԵՆԸ՝	0.173
1	2	3	4	5	6	7	8	9	10
ՄԱԲ-3 ՄԱԲ-4	1	▯ 60X40X3	4.42	48750	1	48.75	215.48	0.216	0.216
	2	◘ 40X40X3	3.48	38700	1	38.70	134.68	0.135	0.135
	3	▫ 20X20X3	1.74	97500	1	97.50	169.65	0.170	0.170
	4	▫ 12X12	0.87	273000	1	273.0	237.51	0.238	0.238
	5	— 100X100X3	0.24	100	51	4.3	12.24	0.012	0.012
								ԸՆԴԱՄԵՆԸ՝	0.771

ԱՄԲՈՂՋԸ՝1.15տ

ՏՆՕՐԵՆ	Մ.ՀՈՒՍՆՅԱՆ		TSH-14 ԱՆՈՒՇԱՎԱՆԻ ՄԱՆԿԱՊԱՐՏԵԶԻ ՎԵՐԱԿԱՌՈՒՑՈՒՄ		
ՆԳՃ	Ն. ՍՏԵՓԱՆՅԱՆ				
ՆԱԽԱԳԾԵՑ	Ա. ԱՂԱՋԱՆՅԱՆ		ՃԱՐՏԱՐԱՊԵՏԱՇԻՆԱՐԱՐԱԿԱՆ ՄԱՍ	ՓՈՒԼ	ԹԵՐԹ	ԹԵՐԹԵՐ
ՆԱԽԱԳԾԵՑ	Ն.ՆՇԱՆՅԱՆ			ԱՆ	Ճ-28	31
ՍՏՈՒԳԵՑ	Ն. ՍՏԵՓԱՆՅԱՆ		ՄԱԲ-1 ՄԱԲ-2 ՄԱԲ-3 ՄԱԲ-4 ՄԵՏԱՂԱԿԱՆ ԱՐՏԱՔԻՆ ԲԱՁՐԻՔՆԵՐԻ ԳԾԱԳՐԵՐ	«ՄԱՌԱ ԵՎ ԴՈՒՍՏՐԵՐ» ՍՊԸ	